Part. S0198

Para tubos redondos y cuadrados

Cabezal de apoyo

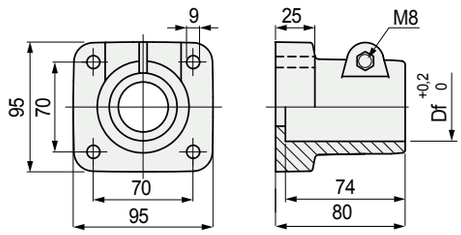

Dimensiónes tubo mm	Ø orificio Df mm	Material tornilleria	Code
Ø 48,3 (1"½)	Ø 48,3	Acero inoxidable austenítico	59161
Ø 50,8	Ø 50,8	Acero zincado	664761
⧄ 38x38	⧄ 38	Acero inoxidable austenítico	611602
		Acero zincado	611682
⧄ 40x40	⧄ 40	Acero inoxidable austenítico	611612
		Acero zincado	611692

- Material: poliamida reforzada PA FV (negra).
- Peso: 0,30 Kg.
- Par máx. de apriete aconsejado: 2 Kgm.
- Confección: 24 piezas.

• **Montaje** del Part. S0198 (con tubos redondos)

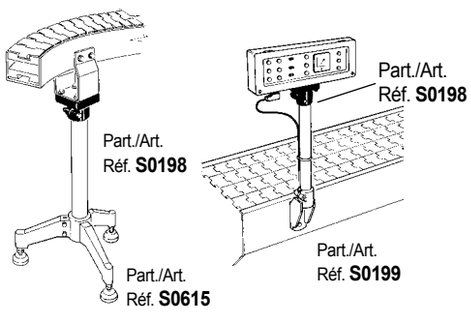

• **Montaje** del Part. S0198 (con tubos cuadrados)

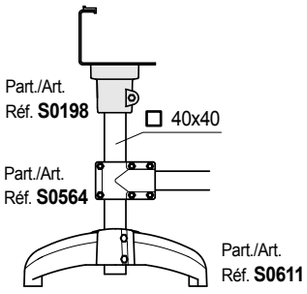

• **Resistencia a la flexión** del Part. S0198

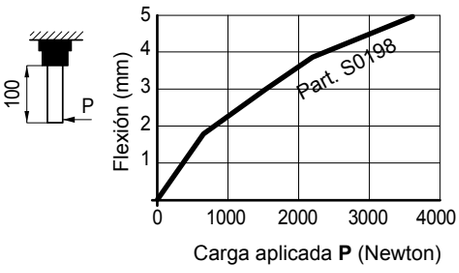

• **Carga de deslizamiento**

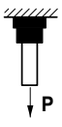

Part. S0198- Ø48,3 (P = 1900 N)
Part. S0198- ⧄ 38 (P = 4400 N)
Part. S0198- ⧄ 40 (P = 2300 N)

Pruebas realizadas con par de apriete: 2 Kgm

- **Best Seller**
- **Standard**
- **A petición:** cantidad mínima requerida. Consulte a nuestro Customer Service para conocer la disponibilidad.

Código para pedido = Part. + Code

Polígono Industrial O Rebullón s/n. 36416 - Mos - España - rodavigo@rodavigo.com

Cabezales de Apoyo

REXNORD

• **Montaje** del Part. S0280

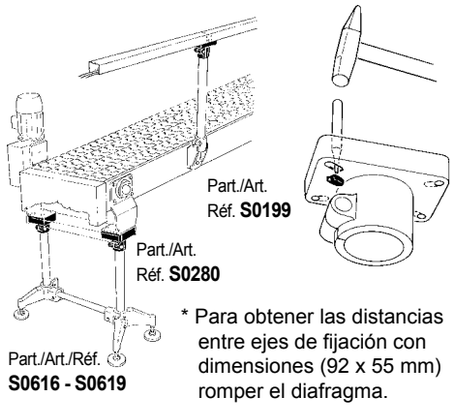

* Para obtener las distancias entre ejes de fijación con dimensiones (92 x 55 mm) romper el diafragma.

• **Resistencia a la flexión** del Part. S0280

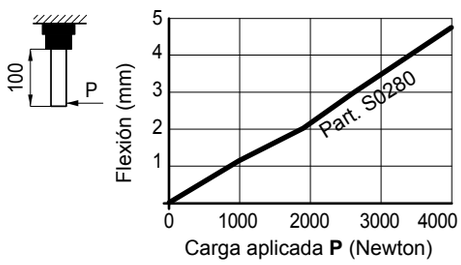

• **Carga de deslizamiento**

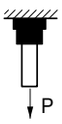

Part. S0280 (P = 1900 N)

Pruebas realizadas con par de apriete:
- 3,5 Kgm (para Part. S0280)

Cabezal de apoyo

Part. S0280

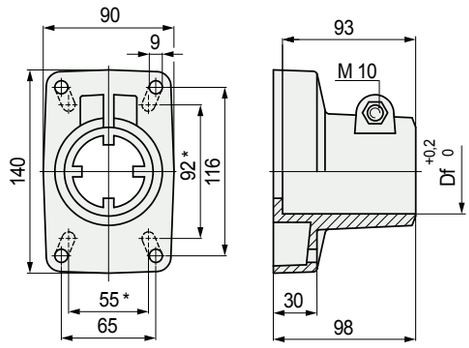

Para tubos redondos

Dimensiónes tubo mm	Ø orificio Df mm	Code
Ø **48,3** (1"½)	48,3	**63503**
Ø **50,8**	50,8	664781
Ø **60,3** (2")	60,3	**66781**

- Material: cabezal de poliamida reforzada PA FV (negra).
- Material tornilleria: acero inoxidable austenítico.
- Peso: 0,40 Kg.
- Par máx. de apriete aconsejado: 3,5 Kgm.
- Confección: 8 piezas.

● **Best Seller**
● **Standard**
● **A petición:** cantidad mínima requerida. Consulte a nuestro Customer Service para conocer la disponibilidad.

Código para pedido = Part. + Code

Polígono Industrial O Rebullón s/n. 36416 - Mos - España - rodavigo@rodavigo.com